注：原理图中注释说明设计时需特别注意

设计注意事项：
1. 软开关机方案时，主控LDO许不断电，接VBAT，+3.3V可以通过软件关掉。
2. RTCVDD为内部RTC模块电源，休眠模式下不断电此脚必须接纽扣电。
3. PR1，PR2，PR3都为唤醒IO，高低电平都可以唤醒。
4. 若方案只是需要软开关机，不需要RTC走时，32K晶振可以省掉。
5. 主控所有电源的退耦电容必须靠近芯片放置，退耦电容的回路地必须最短回到该电源地

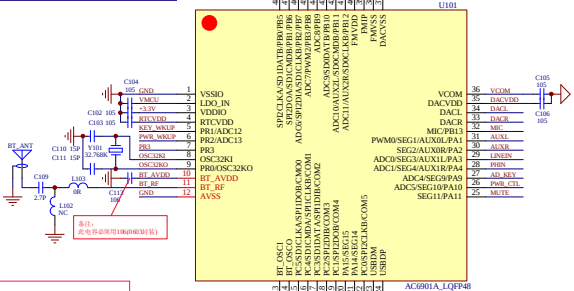

MCU

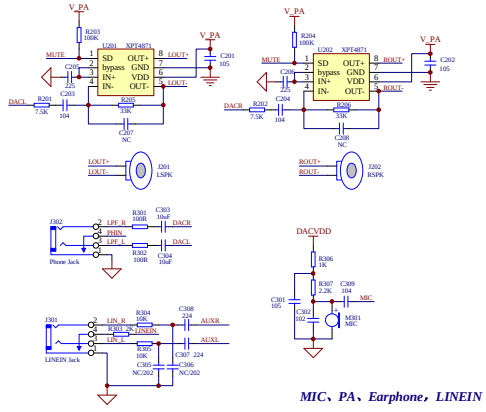

MIC、PA、Earphone，LINEIN

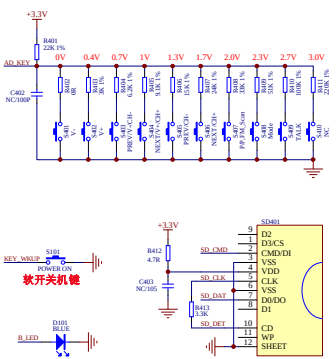

KEY、SD

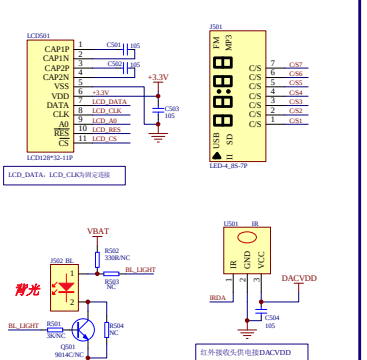

LED、LCD、IR

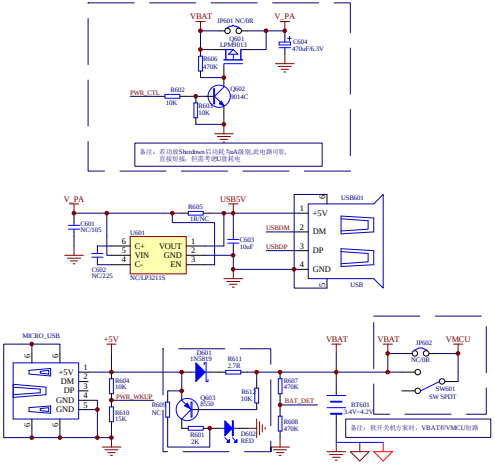

Power、USB